REX®
AUTOMATION

ACTUADOR NEUMÁTICO DE ALUMINIO BAJO NORMA ATEX

PNEUMATIC ACTUATORS IN ALUMINIUM IN ACCORDANCE WITH ATEX STANDARD

cod. 821210







CARACTERÍSTICAS

Actuador compacto de doble cremallera y piñón en aluminio extruido anodizado (acabado poliéster naranja) con tornillería inoxidable y giro reversible.

Ofrece alta precisión, muelles modulares seguros y acople directo bajo normas ISO 5211, DIN 3337 y NAMUR (G1/8" y G1/4"). Fabricado bajo la norma ATEX para atmósferas explosivas.

CONDICIONES DE OPERACIÓN

- Medios de operación: Aire comprimido (seco o con lubricación) y gases no agresivos.
- Presión de alimentación de aire: De 2 a 8 bar.
- Rango térmico de trabajo: Estándar entre -20 °C y +80 °C.
- Regulación de carrera: Margen de calibración de ±5° para el giro de 90°.
- Engrase: Libre de lubricación adicional bajo condiciones operativas habituales.

FEATURES

Compact, dual rack-and-pinion actuator made of anodized extruded aluminum (with an orange polyester finish), featuring stainless steel hardware and reversible rotation.

It offers high precision, safe modular springs, and direct mounting in accordance with ISO 5211, DIN 3337, and NAMUR (G1/8" and G1/4") standards. Manufactured in compliance with the ATEX directive for explosive atmospheres.

OPERATING CONDITIONS

- Operating media: Compressed air (dry or lubricated) and non-aggressive gases.
- Air supply pressure: 2 to 8 bar.
- Operating temperature range: Standard range from -20 °C to +80 °C.
- Stroke adjustment: Calibration range of ±5° for 90° rotation.
- Lubrication: No additional lubrication required under normal operating conditions.

MAC EDITIONS - MMXXVII

FIORELLA Representaciones S.A.C.
Calle Omicron 215, Callao, Perú
(51-1) 319 6160 +51 923 082 331
ventas_omi@fiorellarepre.com.pe
Calle Emilio Fort del Solar 161-169, Santa Anita, Lima, Perú
(51-1) 417 7070 ventas_sa@fiorellarepre.com.pe
www.fiorellarepre.com.pe

REX® AUTOMATION

ACTUADOR NEUMÁTICO DE ALUMINIO BAJO NORMA ATEX

PNEUMATIC ACTUATORS IN ALUMINIUM IN ACCORDANCE WITH ATEX STANDARD

cod. 821210

PARTES DE ACTUADOR / ACTUATOR PARTS

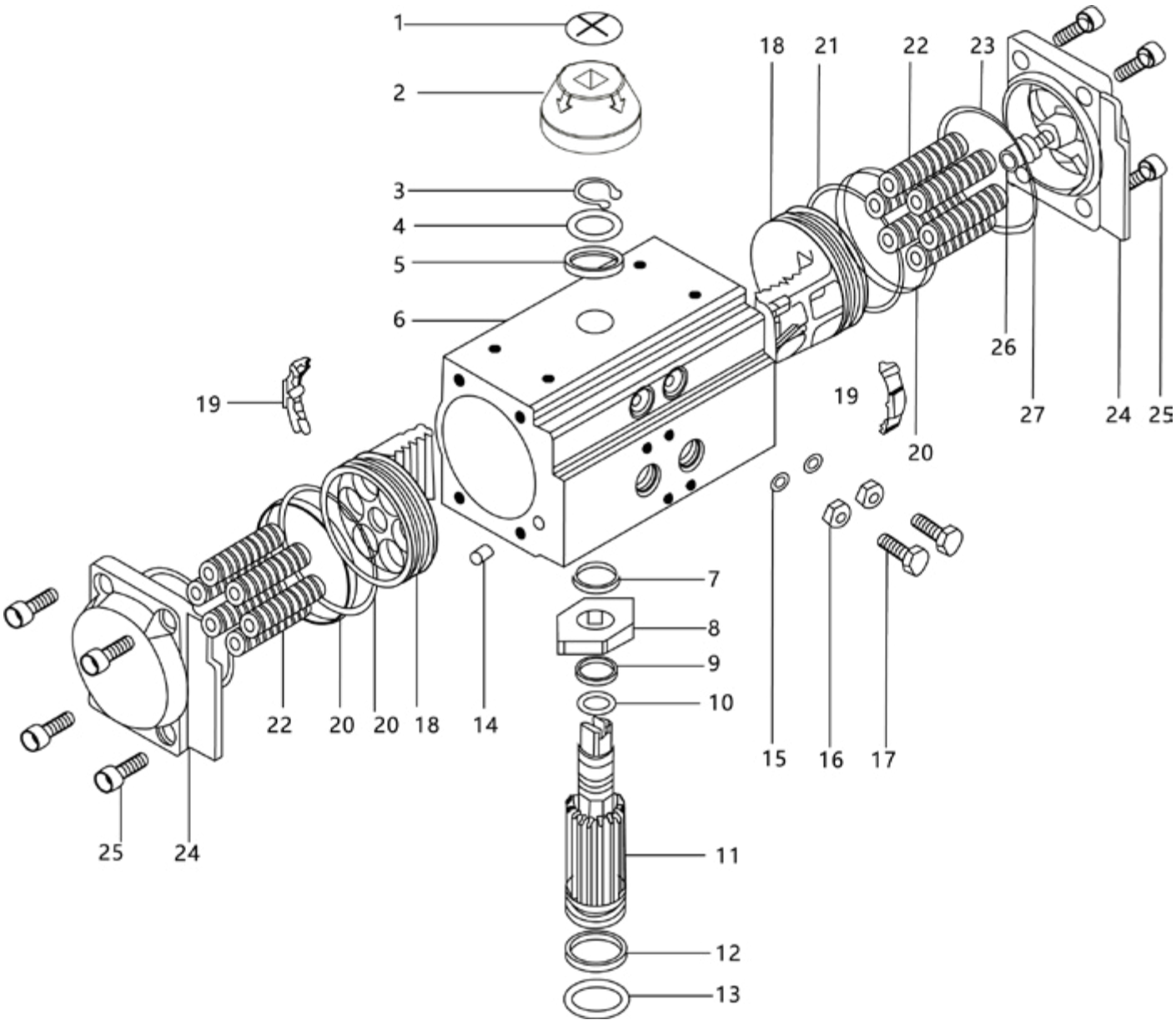

MAC EDITIONS - MMXXVII

FIORELLA Representaciones S.A.C.

Calle Omicron 215, Callao, Perú
(51-1) 319 6160 +51 923 082 331
ventas_omi@fiorellarepre.com.pe

Calle Emilio Fort del Solar 161-169, Santa Anita, Lima, Perú
(51-1) 417 7070 ventas_sa@fiorellarepre.com.pe

www.fiorellarepre.com.pe

REX® AUTOMATION

ACTUADOR NEUMÁTICO DE ALUMINIO BAJO NORMA ATEX

PNEUMATIC ACTUATORS IN ALUMINIUM IN ACCORDANCE WITH ATEX STANDARD

cod. 821210

Nº	Denominación / Parts name	Cant. / Qty	Material	Anticorrosivo / Anti-corrosive
1	Tornillo indicador / Indicator screw	1	Plástico / Plastic	
2	Indicador / Indicator	1	Plástico / Plastic	
3	Clip de muelle / Spring clip	1	Acero inoxidable / Stainless steel	
4	Lavadora / Washer	1	Acero inoxidable / Stainless steel	
5	Junta exterior / Outer gasket	1	Plásticos de ingeniería / Engineering plastics	
6	Cuerpo de cilindro / Cylinder body	1	Profle extruido / Extruded profle	Anodización dura / Hard anodizing
7	Junta interior / Inner gasket	1	Plásticos de ingeniería / Engineering plastics	
8	Cam / Cam	1	Acero aleado / Alloy steel	
9	Oring (Tapa de piñón) / Oring (Pinion top)	1	NBR	
10	Rodamiento (parte superior del piñón) / Bearing (Pinion top)	1	Plásticos de ingeniería / Engineering plastics	
11	Piñón / Pinion	1	Acero aleado / Alloy ssteel	Niquelado / Nickel plating
12	Rodamiento (piñón botom) / Bearing (Pinion botom)	1	Plásticos de ingeniería / Engineering plastics	
13	Oring (Piñón botom) / Oring (Pinion botom)	1	NBR	
14	Enchufe / Plug	2	NBR	
15	Ajuste de torado de tornillo / Adjusting screw Oring	2	NBR	
16	Ajuste de la tuerca del tornillo / Adjusting screw nut	2	Acero inoxidable / stainless steel	
17	Ajuste del cerrojo / Adjusting bolt	2	Acero inoxidable / stainless steel	
18	Pistón / Piston	2	Plásticos de ingeniería / Engineering plastics	Oxidación - Galvanizado de zinc / Oxidation - Zinc plating
19	Guía de pistón / Piston guide	2	Plásticos de ingeniería / Engineering plastics	
20	Rodamiento de pistón / Piston bearing	2	Plásticos de ingeniería / Engineering plastics	
21	Oring de pistón / Piston Oring	2	NBR / NBR	
22	Primavera / Spring	0-12	Acero de muelle / Spring steel	Pintura para sumergir / Dipping paint
23	Cubierta final Oring / End cover Oring	2	NBR / NBR	
24	Cubierta final / End cover	2	Aluminio fundido / Cast aluminum	Recubrimiento en polvo / Powder coating
25	Perno de la tapa final / End cover bolt	8	Acero inoxidable / Stainless steel	
26	Perno límite / Limit bolt	2	Acero inoxidable / Stainless steel	
27	MIT Nut / mit nut	2	Acero inoxidable / Stainless steel	

MAC EDITIONS - MMXXVII

FIORELLA Representaciones S.A.C.
Calle Omicron 215, Callao, Perú
(51-1) 319 6160 +51 923 082 331
ventas_omi@fiorellarepre.com.pe
Calle Emilio Fort del Solar 161-169, Santa Anita, Lima, Perú
(51-1) 417 7070 ventas_sa@fiorellarepre.com.pe
www.fiorellarepre.com.pe

REX® AUTOMATION

ACTUADOR NEUMÁTICO DE ALUMINIO BAJO NORMA ATEX

PNEUMATIC ACTUATORS IN ALUMINIUM IN ACCORDANCE WITH ATEX STANDARD

cod. 821210

DIMENSIONES / DIMENSIONS

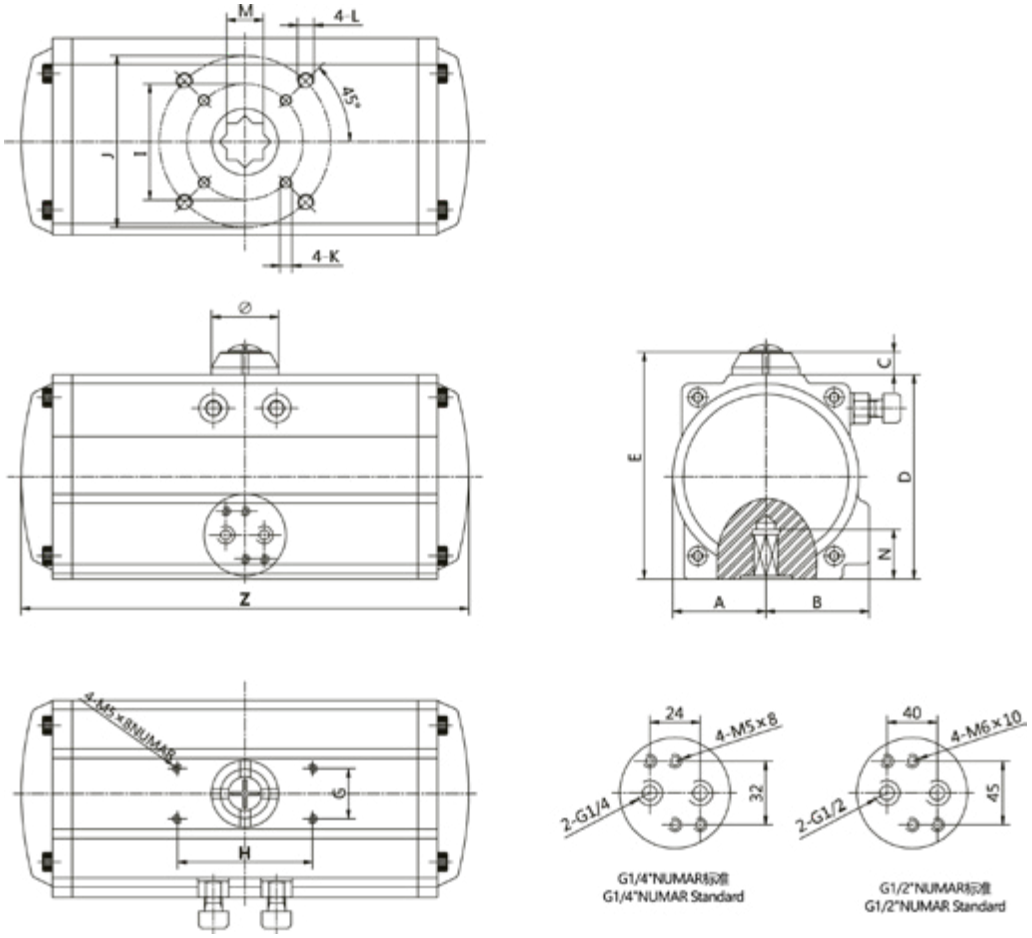

Modelo / Model	A	B	C	D	E	G	H	I	J	K	L	M	N	Z	Ø	Air Supply
AT040D	24	34.5	20	60	80	30	50	F03	F05	M5 x 8	M6 x 10	9 x 9	11	126	34	G1/8"
AT052D	30.5	41.5	20	73	93	30	80	F03	F05	M5 x 10	M6 x 10	11 x 11	15	145	34	G1/4"
AT063D	36.5	47	20	88.5	108.5	30	80	F05	F07	M6 x 10	M8 x 12	14 x 14	18	169	34	G1/4"
AT075D	42.5	53	20	100.5	120.5	30	80	F05	F07	M6 x 10	M8 x 12	14 x 14	18	201	34	G1/4"
AT083D	46.5	57	20	110	130	30	80	F05	F07	M6 x 10	M8 x 12	17 x 17	22	209	34	G1/4"
AT092D	51	57.5	20	118	138	30	80	F05	F07	M6 x 10	M8 x 12	17 x 17	22	242	41	G1/4"
AT105D	58	64	20	134	154	30	80	F07	F10	M8 x 12	M10 x 16	22 x 22	25	275	41	G1/4"

MAC EDITIONS - MMXXVII

FIORELLA Representaciones S.A.C.
Calle Omicron 215, Callao, Perú
(51-1) 319 6160 +51 923 082 331
ventas_omi@fiorellarepre.com.pe
Calle Emilio Fort del Solar 161-169, Santa Anita, Lima, Perú
(51-1) 417 7070 ventas_sa@fiorellarepre.com.pe
www.fiorellarepre.com.pe

REX® AUTOMATION

ACTUADOR NEUMÁTICO DE ALUMINIO BAJO NORMA ATEX

PNEUMATIC ACTUATORS IN ALUMINIUM IN ACCORDANCE WITH ATEX STANDARD

cod. 821210

DIMENSIONADO DOBLE EFECTO

El factor de seguridad sugerido para los actuadores de Doble Efecto bajo condiciones de trabajo normales es del 25% al 35%.

Seleccionar el modelo de actuador que cumpla con el torque de la válvula más el porcentaje de seguridad.

DOUBLE-ACTING SIZING

The suggested safety factor for double-acting actuators under normal operating conditions is 25% to 35%.

Select an actuator model that meets the valve's torque requirement plus the safety percentage.

DIMENSIONADO SIMPLE EFECTO

El factor de seguridad sugerido para los actuadores de Simple Efecto bajo condiciones de trabajo normales es del 25% al 35%.

Seleccionar el modelo de actuador que cumpla con el torque de la válvula más el porcentaje de seguridad.

SPRING RETURN SIZING

The suggested safety factor for single-acting actuators under normal operating conditions is 25% to 35%.

Select an actuator model that meets the valve's torque requirement plus the safety percentage.

PARES ACTUADORES DOBLE EFECTO (Nm) / DOUBLE ACTING ACTUATORS TORQUES (Nm)

"Modelo / Model"	Presión alimentación de aire / Air supply pressure (Unit Bar)						
	2	3	4	5	6	7	8
AT040D	-	-	-	-	-	-	-
AT052D	8.5	12.7	17	21.2	25.5	29.7	34
AT063D	15	22.5	30	37.5	44.9	52.4	59.7
AT075D	21	31.8	42.4	53	63.6	74.2	84.8
AT083D	32.5	48.7	65	81.2	97.4	113.7	130
AT092D	46.5	69.8	93	116.3	140	162.9	186
AT105D	69.3	104	138.5	173.2	207.8	242.5	277

MAC EDITIONS - MMXXVII

FIORELLA Representaciones S.A.C.
Calle Omicron 215, Callao, Perú
(51-1) 319 6160 +51 923 082 331
ventas_omi@fiorellarepre.com.pe
Calle Emilio Fort del Solar 161-169, Santa Anita, Lima, Perú
(51-1) 417 7070 ventas_sa@fiorellarepre.com.pe
www.fiorellarepre.com.pe

REX® AUTOMATION

ACTUADOR NEUMÁTICO DE ALUMINIO BAJO NORMA ATEX

PNEUMATIC ACTUATORS IN ALUMINIUM IN ACCORDANCE WITH ATEX STANDARD

cod. 821210

PARES ACTUADORES SIMPLE EFECTO (Nm) / SPRING RETURN ACTUATORS TORQUES (Nm)

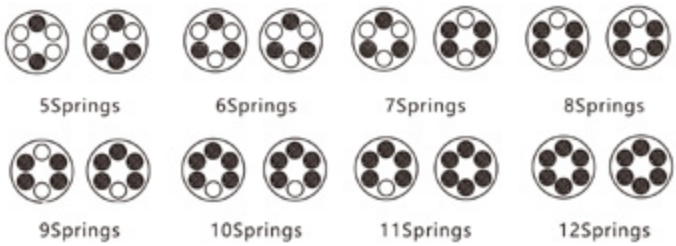

TIPO / TYPE	Cantidad de muelles /Spring Qty	PRESIÓN DE AIRE DE ENTRADA EN BAR / AIR SUPPLY IN BAR												Obtenido por muelle / Spring output	
		3		4		5		6		7		8			
		0°	90°	0°	90°	0°	90°	0°	90°	0°	90°	0°	90°	0°	90°
AT052D	5	8.8	7.3	13.0	11.6									5.4	4.0
	6	8.0	6.3	12.2	10.5	16.5	14.8							6.5	4.7
	7	8.2	5.2	11.5	9.4	15.7	13.7	20.0	17.9					7.6	5.5
	8	6.4	4.1	10.7	8.3	14.9	12.6	19.2	16.8	23.4	21.1			8.6	6.3
	9			9.9	7.3	14.1	11.5	18.4	15.8	22.6	20.0	26.9	24.3	9.7	7.1
	10			9.1	6.2	13.3	10.4	17.6	14.7	21.8	18.9	26.1	23.2	10.8	7.9
	11					12.5	9.4	16.8	13.6	21.0	17.9	25.3	22.1	11.9	8.7
	12					11.8	8.3	16.0	12.5	20.3	16.8	24.5	21.0	13.0	9.5
AT063D	5	15.7	12.5	23.1	20.0									9.9	6.8
	6	14.3	10.5	21.8	18.0	29.3	25.5							11.9	8.1
	7	13.0	8.5	20.4	16.0	27.9	23.5	35.4	31.0					13.9	9.5
	8	11.6	6.5	19.1	14.0	26.6	21.5	34.0	29.0	41.5	36.5			15.9	10.8
	9			17.7	12.0	25.2	19.5	32.7	27.0	40.2	34.5	47.6	42.0	17.9	12.2
	10			16.4	10.0	23.8	17.5	31.3	25.0	38.8	32.5	46.3	40.0	19.9	13.6
	11					22.5	15.5	30.0	23.0	37.5	30.5	44.9	38.0	21.9	14.9
	12					21.1	13.5	28.6	21.0	36.1	28.5	43.6	36.0	23.9	16.3
AT075D	5	27.0	21.6	39.3	34.0									15.5	10.2
	6	24.9	18.5	37.3	30.9	49.7	43.3							18.6	12.2
	7	22.9	15.5	35.3	27.8	47.6	40.2	60.0	52.6					21.7	14.2
	8	20.9	12.4	33.2	24.7	45.6	37.1	58.0	49.5	70.4	61.8			24.8	16.2
	9			31.2	21.6	43.6	34.0	56.0	46.4	68.3	58.7	80.7	71.1	27.8	18.3
	10			29.2	18.5	41.6	30.9	53.9	43.3	66.3	55.7	78.8	68.0	30.9	20.3
	11					39.5	27.8	51.9	40.2	64.3	52.6	76.6	64.9	34.0	22.3
	12					37.5	24.7	49.9	37.1	62.2	49.5	74.6	61.8	37.1	24.4
AT083D	5	33.8	27.2	50.1	43.4									21.5	14.9
	6	30.9	22.9	47.1	39.1	63.3	55.3							25.8	17.8
	7	27.9	18.6	44.1	34.8	60.4	51.0	76.6	67.3					30.1	20.8
	8	24.9	14.3	41.2	30.5	57.4	46.7	73.6	63.0	89.9	79.2			34.4	23.8
	9			38.2	26.2	54.4	42.4	70.7	58.7	86.9	74.9	103.1	91.1	38.7	26.7
	10			35.2	21.9	51.5	38.1	67.7	54.4	83.9	70.6	100.2	86.8	43.0	29.7
	11					48.5	33.8	64.7	50.1	81.0	66.3	97.2	82.5	47.3	32.7
	12					45.5	29.5	61.8	45.8	78.0	62.0	94.2	78.2	51.6	35.6
AT092D	5	48.0	39.5	71.3	62.8									30.3	21.8
	6	43.7	33.5	66.9	56.7	90.2	80.0							35.6	26.1
	7	39.3	27.4	62.6	50.7	85.8	73.9	109.1	97.2					42.4	30.5
	8	34.9	21.4	58.2	44.6	81.5	67.9	104.7	91.2	128.0	114.4			48.4	34.9
	9			53.8	38.6	77.1	61.8	100.4	85.1	123.6	108.4	146.9	131.6	54.5	39.2
	10			49.5	32.5	72.8	55.8	96.0	79.0	119.3	102.3	142.6	125.6	60.6	43.6
	11					68.4	49.7	91.7	73.0	114.9	96.3	138.2	119.5	66.6	47.9
	12					64.0	43.7	87.3	66.9	110.6	90.2	133.8	113.5	72.7	52.3
AT105D	5	64.6	57.7	99.2	92.4									46.2	39.3
	6	56.7	48.5	91.4	83.1	126.0	117.8							55.4	47.2
	7	48.9	39.3	83.5	73.9	118.2	108.5	152.8	143.2					64.6	55.0
	8	41.0	30.0	7507.0	64.7	110.3	99.3	144.9	133.9	179.6	168.6			73.9	62.9
	9			67.8	55.4	102.4	90.1	137.1	124.7	171.7	159.3	206.3	194.0	83.1	70.7
	10			59.9	46.2	94.6	80.8	129.2	115.5	163.9	150.1	198.5	184.7	92.3	78.6
	11					86.7	71.6	121.4	106.2	156.0	140.9	190.6	175.5	101.6	86.5
	12					78.9	62.4	113.5	97.0	148.1	131.6	182.8	166.3	110.8	94.3

MAC EDITIONS - MMXXVII

FIORELLA Representaciones S.A.C.
Calle Omicron 215, Callao, Perú
(51-1) 319 6160 +51 923 082 331
ventas_omi@fiorellarepre.com.pe
Calle Emilio Fort del Solar 161-169, Santa Anita, Lima, Perú
(51-1) 417 7070 ventas_sa@fiorellarepre.com.pe
www.fiorellarepre.com.pe

REX®
AUTOMATION

ACTUADOR NEUMÁTICO DE ALUMINIO BAJO NORMA ATEX

PNEUMATIC ACTUATORS IN ALUMINIUM IN ACCORDANCE WITH ATEX STANDARD

cod. 821210

MODELOS DE ACTUADOR PARA MEDIDAS DE VÁLVULAS ESFÉRICAS Y MARIPOSA / ACTUATOR MODELS FOR BALL AND BUTTERFLY VALVE SIZES

MODELO / MODEL	MEDIDA VÁLVULA ESFÉRICA / SIZE BALL VALVE*	MEDIDA VÁLVULA MARIPOSA / SIZE BUTTERFLY VALVE*
AT040D	DN 8-15 1/4", 3/8", 1/2", 3/4"	DN 20-25 3/4", 1"
AT052D	DN 20-25 3/4", 1"	DN 32-40 1 1/4", 1 1/2"
AT063D	DN 32-40 1 1/4", 1 1/2"	DN 50-65 2", 2 1/2"
AT075D	DN 40-50 1 1/2", 2"	DN 80-100 3", 4"
AT083D	DN 50-65 2", 2 1/2"	DN 100-125 4", 5"
AT092D	DN 65-80 2 1/2", 3"	DN 125-150 5", 6"
AT105D	DN 100 4"	DN 150-200 6", 8"

* Medidas referenciales

CONSUMO DE AIRE / AIR CONSUMPTION

Modelo / Model	Doble Efecto / Double Acting			Simple Efecto / SIngle Acting		
	Capacidad / Capacity (L)	Peso / Weight (Kg)	Tiempo Apertura - Cierre / Open - Close Time (s)	Capacidad / Capacity (L)	Peso / Weight (Kg)	Tiempo Apertura - Cierre / Open - Close Time (s)
AT040D	-	-	-	-	-	-
AT052D	0.3	1.2	0.4	0.1	1.3	0.6
AT063D	0.5	1.9	0.6	0.2	2.1	0.7
AT075D	0.8	2.8	0.7	0.3	3.1	0.9
AT083D	1.3	3.2	0.9	0.5	3.7	1.1
AT092D	1.8	4.6	1.1	0.7	5.2	1.6
AT105D	3	6.1	1.5	1.2	7.1	2.0

MAC EDITIONS - MMXXVII

FIORELLA Representaciones S.A.C.
Calle Omicron 215, Callao, Perú
(51-1) 319 6160 +51 923 082 331
ventas_omi@fiorellarepre.com.pe
Calle Emilio Fort del Solar 161-169, Santa Anita, Lima, Perú
(51-1) 417 7070 ventas_sa@fiorellarepre.com.pe
www.fiorellarepre.com.pe