SUN™ STAINLESS STEEL VALVES

QUICK CLEAN SANITARY BALL VALVE SS 316 CLAMP

* Reference photo

DESIGN FEATURES:

Body: Stainless Steel 316
All wetted parts polished
Seats: Silicone White
Max. Temp.: 120°C
Max. Pressure: 145 PSI
Easily disassemble without special tools
Small operation torque
Valve body can be replaced in any connections. And valve length will not change.
Test standard: API 598

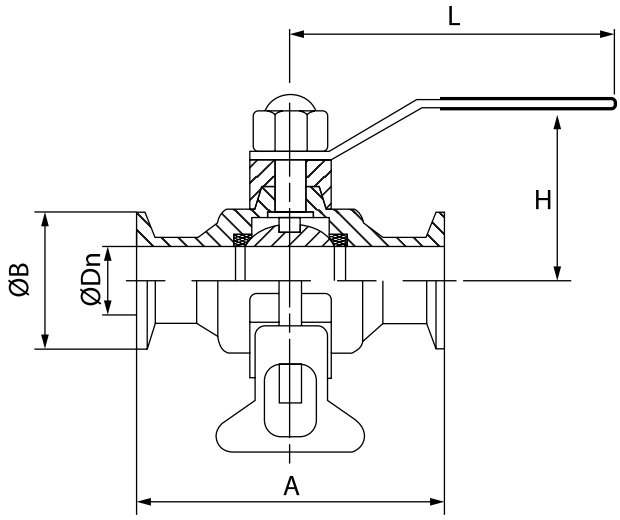

Fiorella Representaciones S.A.C.
Importador y distribuidor autorizado de válvulas SUN en territorio latinoamericano.

DIMENSIONS (mm)

SIZE	A	L	H	B	WEIGHT (Kg)
1”	110	105	70	50.5	1.13
1 1/4”	120	130	80	50.5	1.45
1 1/2”	140	150	80	50.5	1.77
2”	164	160	85	64.0	2.7
2 1/2”	180	180	110	77.5	4.40
3”	220	210	95	91	6.28
4”	320	240	118	119	13.91

FIORELLA Representaciones S.A.C. Importador y Distribuidor “Fuertes como el Acero”

MAC - MMXXI

** Note : Dimensions, design and materials are subject to change without notice.*

FIORELLA Representaciones S.A.C. Importador y Distribuidor “Fuertes como el Acero”
www.fiorellarepre.com.pe
Calle Omicrón N° 215, Callao, Perú
(51-1) 319 6160 (51) 998 373 362
ventas_omi@fiorellarepre.com.pe